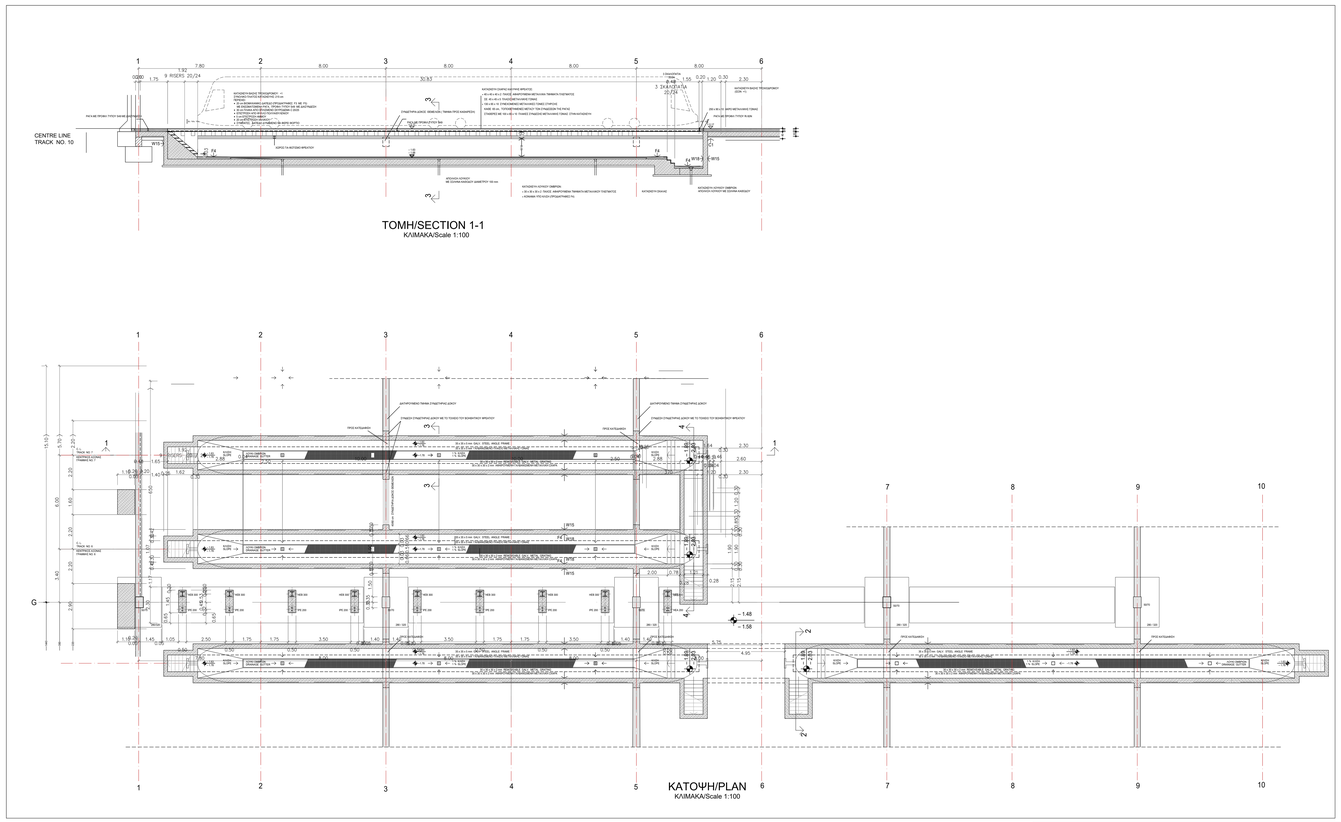

TOMH/SECTION 1-1
ΚΛΙΜΑΚΑ/Scale 1:100

ΚΑΤΟΨΗ/PLAN
ΚΛΙΜΑΚΑ/Scale 1:100

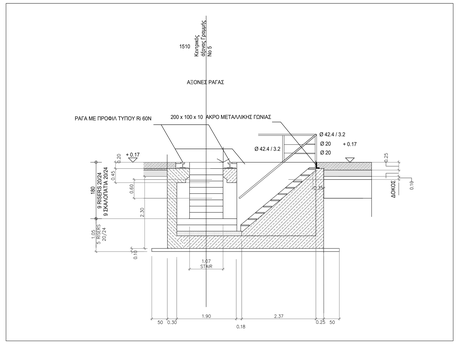

TOMH/SECTION 2-2
ΚΛΙΜΑΚΑ/Scale 1:50

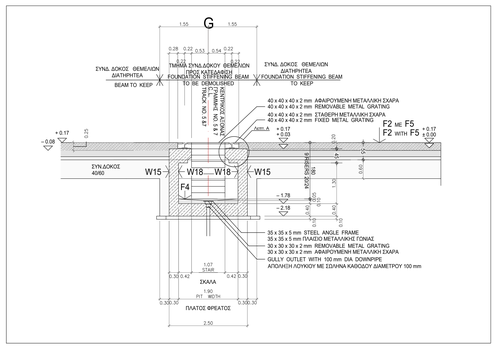

TOMH/SECTION 3-3
ΚΛΙΜΑΚΑ/Scale 1:50

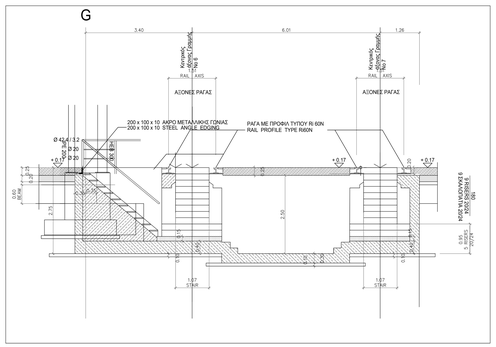

TOMH/SECTION 4-4
ΚΛΙΜΑΚΑ/Scale 1:50

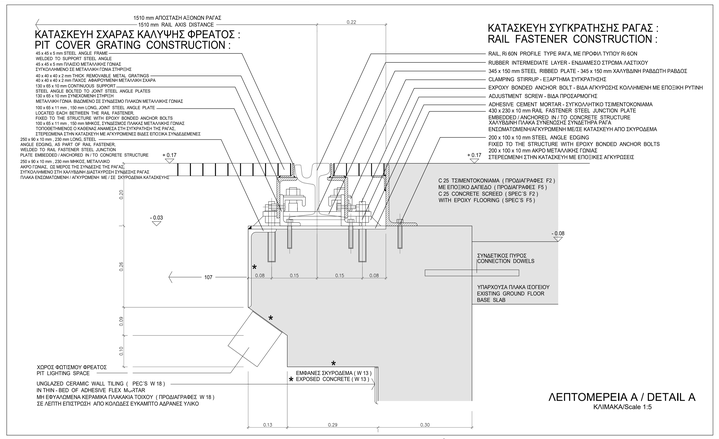

ΛΕΠΤΟΜΕΡΕΙΑ Α / DETAIL A
ΚΛΙΜΑΚΑ/Scale 1:5

CROSS - REFERENCES / ΠΑΡΑΠΟΜΠΕΣ

Αριθμός ενότητος αρχιτεκτονικών προδιαγραφών:
Architecture specification section number:

A	ELEVATORS - ΑΝΕΛΚΥΣΤΗΡΕΣ
A1	Freight elevator - Ανελκυστήρας Φορτίου
A2	Passenger elevator - Ανελκυστήρας Ατόμων
C	CEILINGS - ΟΡΟΦΕΣ
C1	Exposed reinforced concrete - Εμφανές οπλισμένο σκυρόδεμα
C2	Modular mineral board suspended ceilings - Ψευδοροφές από πλάκες ορυκτών ινών
C3	Aluminium panelling suspended ceilings - Ψευδοροφές από πάνελς αλουμινίου
D	DOORS - ΘΥΡΕΣ
D1	Exterior metal door - Εξωτερική μεταλλική θύρα
D2	Interior metal door - Εσωτερική μεταλλική θύρα
D3	Tram vehicle entry door - Θύρα εισόδου αγχιμάτων Τραμ
D4	Exterior aluminium / glass door - Εξωτερική θύρα από αλουμίνιο και γυαλί
D5	Interior aluminium / glass door - Εσωτερική θύρα από αλουμίνιο και γυαλί
D6	Interior sliding door - Εσωτερική συρόμενη θύρα
D7	Exterior glazed roll up door - Εξωτερική πόρτα ρολλό
D8	Interior roll up door - Εσωτερική πόρτα ρολλό
D9	Interior wood door - Εσωτερική ξύλινη θύρα
F	FLOORS - ΔΑΠΕΔΑ
F1	Linoleum floor - Δάπεδο από linoleum
F2	Industrial flooring, Type 1 - Βιομηχανικό δάπεδο, Τύπου 1
F3	Industrial flooring, Type 2 - Βιομηχανικό δάπεδο, Τύπου 2
F4	Lubricants - resistant industrial floor topping - Βιομηχανικό δάπεδο με αντοχή στα λιπαντικά
F5	Industrial floor topping, Type 1 - Επίστρωση Βιομηχανικού δάπεδου, Τύπου 1
F6	Industrial floor topping, Type 2 - Επίστρωση Βιομηχανικού δάπεδου, Τύπου 2
F7	Ceramic floor tiling - Δάπεδο με κεραμικό πλακάκι
F8	Raised flooring - Υπερυψωμένο δάπεδο
F9	Working platform grating - Αντιολισθητικές σχάρες για εξώστες εργασίας
F10	Concrete floor slab pavement - Πεζοδρόμιο από πλάκα σκυροδέματος
P	PAINTINGS - ΒΑΦΕΣ
P1	Fire protective steelwork coating - Πυροπροστατευτική επικάλυψη μεταλλικής κατασκευής
P2	Structural and miscellaneous steel - Δομικός χάλυβας και διάφορα χάλυβες
P3	Metal stairs, safety cages, railing - Κιγκλιδώματα, μεταλλικές σκάλες, καλάθια ασφαλείας
P4	Concrete and aerated concrete masonry - Σκυρόδεμα και τοιχοποιία από δομικά στοιχεία αφρομπετόν
P5	Plaster and gypsum boards - Επιχρίσματα και γυψοσανίδες
P6	Glazed steel - Εφυαλωμένη μεταλλική κατασκευή
R	ROOFS AND DECK INSULATIONS - ΜΟΝΩΣΗ ΟΡΟΦΗΣ ΚΑΙ ΠΑΤΩΜΑΤΟΣ
R1	Existing concrete slab roofing - Υπάρχουσα οροφή από πλάκα σκυροδέματος
R2	New concrete slab roofing - Νέα οροφή από πλάκα σκυροδέματος
R3	Existing metal deck roofing - Υπάρχουσα μεταλλική οροφή
R4	New metal deck roofing - Νέα μεταλλική οροφή
R5	Existing roof light strips - Υπάρχουσα διαφανής λωρίδα στην οροφή
R6	New roof light strips - Νέα διαφανής λωρίδα στην οροφή
R7	Covering / capping - Σκεπάσματα / Καλύμματα
R8	Existing gutter, gully & downpipe - Υπάρχουσα υδρορροή, λούκι & σωλήνας καθόδου
S	STAIRCASES / ΚΛΙΜΑΚΟΣΤΑΣΙΟ
S1	Public stairs / Κλιμακοστάσια κοινής χρήσης
S2	Service stairs / Κλιμακοστάσια υπηρεσίας
S3	Handrails / Χειρολισθήρες
S4	Railing / Κιγκλίδωμα
W	WALLS AND CLADDINGS - ΤΟΧΟΙ ΚΑΙ ΠΛΑΓΙΟΚΑΛΥΨΗ
W1	Masonry - Τοιχοποιία
W2	Fair faced masonry - Λεία τοιχοποιία
W3	Gypsum board wall - Τοίχος από γυψοσανίδα
W4	Sandwich panelling, type 100 - Σαντουιτς πάνελ, τύπου 100
W5	Sandwich panelling, type 60 - Σαντουιτς πάνελ, τύπου 60
W6	Sanitary area compartments - Χώρα υγιεινής
W7	Glass - aluminium facade - Πρόσοψη από αλουμίνιο και γυαλί
W8	Aluminium profile window - Παράθυρα με προφίλ αλουμινίου
W9	Aluminium cassette cladding - Πλαγιοκάλυψη από κασέτες αλουμινίου
W10	Precast concrete cladding - Πλαγιοκάλυψη από προκατασκευασμένο σκυρόδεμα
W11	Louvre - Φεγγίτης
W12	Interior glazed screen - Εσωτερικά υαλοπετάσματα
W13	Exposed reinforced concrete - Εμφανές οπλισμένο σκυρόδεμα
W14	Pit water proofing - Υδρομόνωση φρεατίου
W15	Bituminous film coating - Ασφαλτική επίστρωση
W16	Plaster - Επίχρισμα
W17	Glazed ceramic wall tiling - Εφυαλωμένα πλακάκια τοίχου
W18	Unglazed ceramic wall tiling - Μη εφυαλωμένα πλακάκια τοίχου
W19	Lining with brick - Επένδυση τοιχοποιίας από πλίνθο

NOTES / ΣΗΜΕΙΩΣΕΙΣ

1. **General Notes see drawing no. DFD - DR - ARC - DP - DET - 0001 - 1:0**
   Για Γενικές Σημειώσεις βλέπε σχέδιο No. DFD - DR - ARC - DP - DET - 0001 - 0
2. Dimensions are in centimetres (cm)
   Οι διαστάσεις είναι σε εκατοστά (cm)
3. Structure according structural analysis and design
   Η κατασκευή θα είναι σύμφωνα με την στατική ανάλυση και τον σχεδιασμό
4. All steel members to be hot - galvanized with minimum 80 mm layer thickness respectively electro galvanized, and coated as specified in colour as selected.
   Όλα τα μεταλλικά τμήματα θα είναι γαλβανισμένα εν θερμώ με επίστρωση ελάχιστου πάχους 80 μm το καθένα γαλβανισμένα εν θερμώ, και με προστατευτικό επίστρωμα χρώματος επιλογής.

0 50 100 150 200 250 500 cm

± 0.00 building design level = + 33.63 above sea level
Dimensions of existing and to keep structure should be verified on site
± 0.00 επίπεδο σχεδίασης κτιρίου = + 33.63 πάνω από την επιφάνεια της θάλασσας
Οι διαστάσεις των υπάρχοντων και διατηρητέων κατασκευών θα πρέπει να ελεγχθούν στο εργοτάξιο

NEITHER PROPRIETARY DESIGN AND ATTACHED TO THE DRAWINGS AND THE EXPIRED FOR INTERPRETATION AND TO DRAWING OFFER AND DESIGN OF THE EXPIRED AND ARTWORK THE MEETING
PERMISSION TO PROCEED DESIGN AND ARE NOT RELIEVE CONTRACTOR FROM HIS RESPONSIBILITIES IMPOSED BY CONTRACT NEITHER DOES IT CONSTITUTE ACCEPTANCE OF THE DESIGNER AND ENGINEER OF THE DESIGN.

J							
I							
H							
G							
F							
E							
D							
C							
B							
A							
A/A	ΤΡΟΠΟΠΟΙΗΣΕΙΣ / REVISION				ΜΕΛΕΤΗ / DESIGN	ΣΧΕΔΙΑΣΗ / DRAFTING	ΕΛΕΓΧΟΣ / CHECK	ΗΜΕΡΟΜ / DATE
	ΜΕΛΕΤΗ / DESIGN	ΠΡΟΔΙΓ / MENU	ΠΡΟΔΙΓΗΣ / ΠΡΟΔΙΓΗΣ	ΠΡΟΔΙΓΗΣ / ΠΡΟΔΙΓΗΣ	ΠΡΟΔΙΓΗΣ / ΠΡΟΔΙΓΗΣ	ΔΙΟΙΚΗΣΗ / ΔΙΟΙΚΗΣ	ΔΙΟΙΚΗΣΗ / ΔΙΟΙΚΗΣ	ΔΙΟΙΚΗΣΗ / ΔΙΟΙΚΗΣ
	ΣΧΕΔΙΑΣΗ / DRAFTING	1 PROVELEGIOS	PROVELEGIOS ΑΡΧΙΤΕΚΤΟΣ			27 / 01 / 2006		
	ΕΛΕΓΧΟΣ / CHECK	ΟΙ. ΣΚΟΥΜΡΗΣ	ΣΚ Consultants			27 / 01 / 2006		

D			
C			
B			
A			
ΑΝΑΒ. / REV.	ΗΜΕΡΟΜΗΝΙΑ / DATE	ΣΕΣΔ. / DRAWN	ΜΕΛΕΤΗΜΗΝΕ / DESIGNED BY	ΕΛΕΓΧ. / CHK.	ΟΝΟΜΑ/ΝΑΜΕ / ΠΛΑΡΙΟΝΙΑ / ΕΠΛΟΙΟΝΙΑ	ΥΠΟΓ./ΔΙΟΙΚ. / ΕΠΛΟΙΟΝΙΑ / APPROVED	ΠΡΩΤΗ ΕΚΔΟΣΗ / FIRST ISSUE / ΠΕΡΙΓΡΑΦΗ / DESCRIPTION

ΑΤΤΙΚΟ ΜΕΤΡΟ Α.Ε.

ΤΡΑΜ ΑΘΗΝΑΣ
ATHENS TRAM

ΕΠΕΚΤΑΣΗ ΑΜΑΞΟΣΤΑΣΙΟΥ ΤΡΑΜ ΣΤΟ ΕΛΛΗΝΙΚΟ
EXTENSION OF THE TRAMWAY DEPOT IN ELLINIKO

ΣΥΜΒΑΣΗ: RFP–360/19 ΟΡΙΣΤΙΚΗ ΜΕΛΕΤΗ
CONTRACT: RFP–360/19 GENERAL FINAL DESIGN

ΤΙΤΛΟΣ / TITLE
ΚΤΙΡΙΟ No.1 – ΚΤΙΡΙΟ ΣΥΝΤΗΡΗΣΗΣ
ΤΜΗΜΑ 1A: ΒΟΗΘΗΤΙΚΑ ΦΡΕΑΤΙΑ (ΓΡΑΜΜΕΣ 5 ΚΑΙ 7)
BUILDING No.1 – MAINTENANCE BUILDING
PART 1A: ANCILLARY PITS (TRACKS 5 & 7)

ΑΡΙΘΜΟΣ ΣΧΕΔΙΟΥ / DRAWING NUMBER	ΚΛΙΜΑΚΑ / SCALE	ΗΜΕΡΟΜΗΝΙΑ / DATE	ΣΕΛΔΑ / SHEET No
S3GFDDRARCDPALLGE001A	1:100/1:50/1:5	ΣΕΠΤΕΜΒΡΙΟΣ 2019	1 of 1

ΑΡΙΘΕΙΟ / FILENAME: S3GFDDRDTRDPALLGE001A.dwg

ΠΑΡΑΓΩΓΗ / ISSUED BY
ΑΤΤΙΚΟ ΜΕΤΡΟ Α.Ε.

ΑΤΤΙΚΟ ΜΕΤΡΟ Α.Ε.

ΘΕΩΡΗΘΗΚΕ / ACCEPTED

ΥΠΟΓΡΑΦΗ / SIGNATURE

ΗΜΕΡΟΜΗΝΙΑ / DATE